ESPOO QUICK VEJLEDNING.

For yderligere information se manual.

Placer Espoo pladen her i center.

Håndtag til at åbne/lukke påfyldningslåg

Brug den medfølgende påfyldning pumpe

VIGTIG påfyldning af bioethanol.
Step 1. placer lynkobling
Step 2. placer strømstik

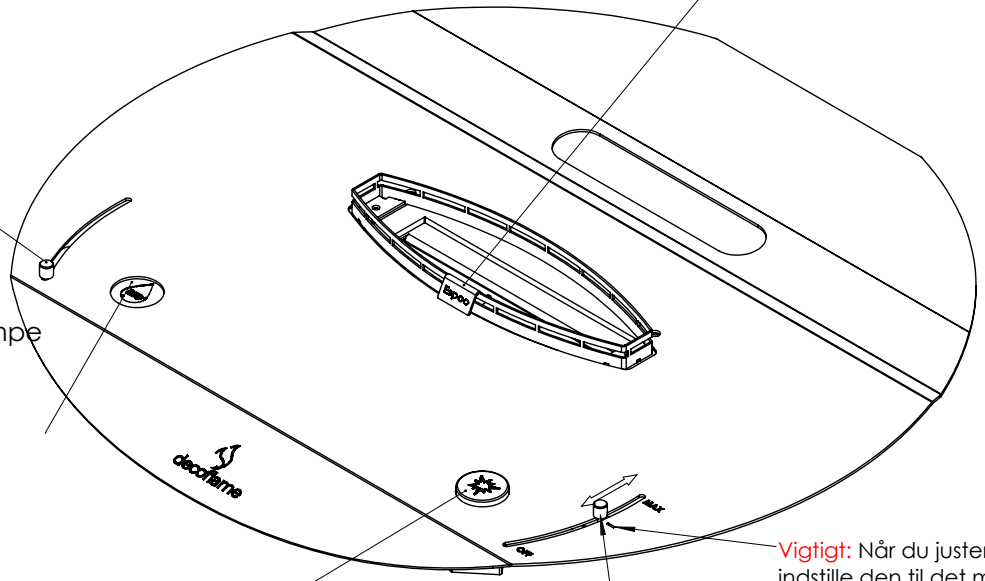

Vigtigt: Når du justerer flammen på din Espoo-pejs, skal du sørge for at indstille den til det markerede '1/3'-mærke som minimum. Det er afgørende, at du ikke justerer flammen lavere end dette punkt for at reducere flammens størrelse, da det kan påvirke pejsens funktion og sikkerhed

Placer tændingsknappen her

VIGTIG når du skal slukke ilden.
Step1. Justeringshåndtaget indstilles til 1/3 position mellem "MAX" og "OFF"
Step 2. vent 1 minut sluk derefter ilden ved at flytte justeringshåndtaget til "OFF position"

Decoflame ApS | Vang Mark 2 | 9380 Vestbjerg, DK | +45 9630 4800 | bestilling@decoflame.dk | decoflame.dk
Facebook: Decoflame | Instagram: @decoflame.dk

decoflame